Datenblatt für: CE16 35X8000ZA

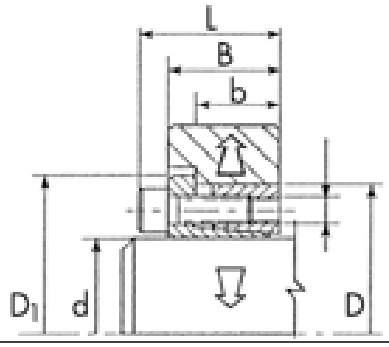

35X80X80CE16 - Spannelement

Spannelement

Artikelnummer	180812
EAN / Barcode	4014486244298
Ihr Preis	auf Anfrage

Verkaufsinformationen

Preiseinheit	1
Mengeneinheit	
Verpackungseinheit	1
Inhalt	1
Mindestabnahmemenge	1

Produktdaten

B [Millimeter]	34
Baureihe	CE..16
Intrastatnummer	84836080
L [Millimeter]	42
d [Millimeter]	80