Datenblatt für: 0017240370000

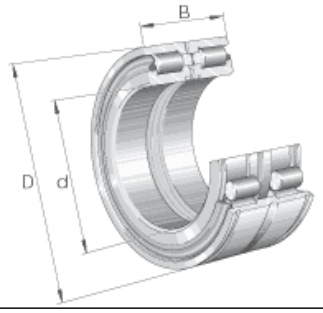

SL045020 - Zylinderrollenlager

Zylinderrollenlager, Hauptabmessungen nach DIN 5412-1, Festlager, zweireihig, vollrollig, leichte Reihe, mit Ringnuten, beidseitige, stahlblecharmierte Berührungsdichtung (Lippendichtung).

Artikelnummer	185454
EAN / Barcode	4047643182294
Ihr Preis	auf Anfrage

Verkaufsinformationen

Preiseinheit	1
Mengeneinheit	
Verpackungseinheit	1
Inhalt	1
Mindestabnahmemenge	1

Produktdaten

Außendurchmesser [Millimeter]	150
Bohrung [Millimeter]	100
Breite [Millimeter]	67
Intrastatnummer	84825000
Master-Baureihe	SL
Material	Stahl
Produkt- / Baureihe	SL04..

Rubix Switzerland AG
Kreuzstrasse 51
6010 Kriens 2
CH

Kontakt:
+41 41 348 0 348
+41 41 348 0 349
e-business@zitec.de